DVOSTRUKA GROBNICA

Tlocrt

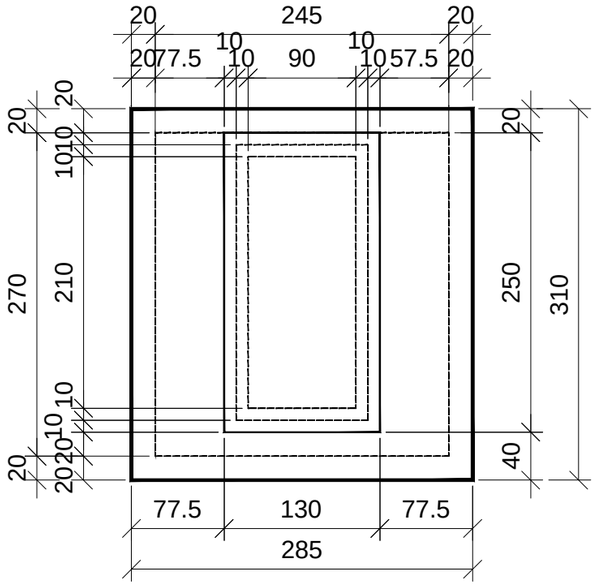

Poprečni presjek

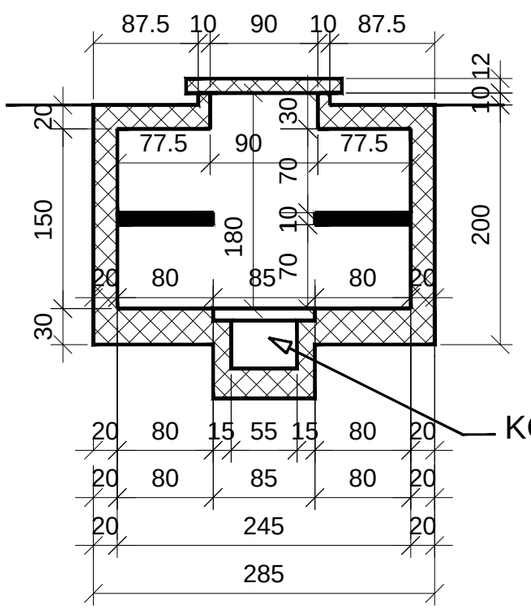

JEDNOSTRUKA GROBNICA

Tlocrt

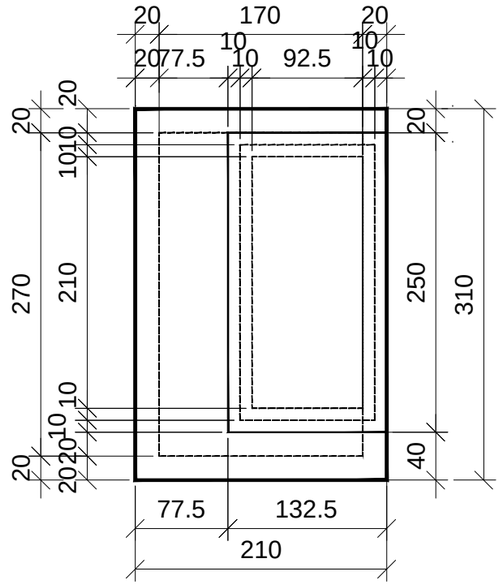

Poprečni presjek

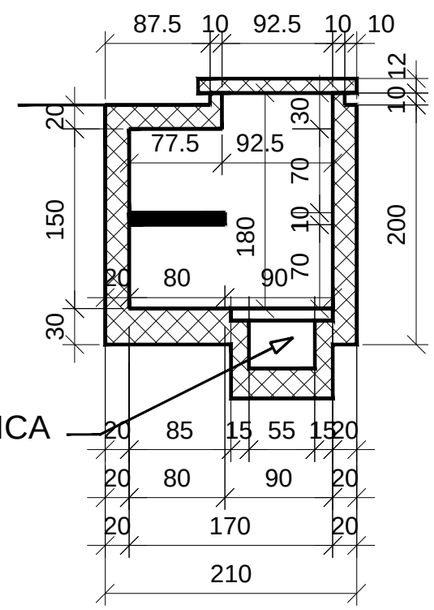

KOSTURNICA

MJ. 1:50

0 50 100 200 cm

Županija: SISAČKO-MOSLAVAČKA	Grad: GLINA
Naziv prostornog plana: DETALJNI PLAN UREĐENJA NOVOG GRADSKOG GROBLJA U GLINI	
Naziv kartografskog prikaza: DETALJNI NACRT UKOPNOG MJESTA - grobnice	
Broj kartografskog prikaza: 4C3	Mjerilo kartografskog prikaza: 1:50
Pravna osoba/tijelo koje je izradilo plan: APE d.o.o. za arhitekturu, planiranje i ostale poslovne djelatnosti, Ozaljska 61, 10000 Zagreb, tel. 01/309-7572, fax. 01/301-1417	
Pečat pravne osobe/tijela koje je izradilo plan:	Odgovorna osoba: MIRELA ĆORDAŠ, dipl.ing.arh.
Koordinator plana: SANDRA JAKOPEC, dipl.ing.arh.	
Stručni tim u izradi plana: MIRELA ĆORDAŠ, dipl.ing.arh.; NIKŠA BOŽIĆ, dipl.ing.arh.; ESTERA GOBAC-TRNINIĆ, dipl.ing.biol.; LOREDANA FRANKOVIĆ, dipl.ing.građ.; ŽELJKA NEDELJKOVIĆ ŽUNEC, dipl.ing.el.	

Odluka o izradi plana (službeno glasilo): Službeni vjesnik br. 40/12.	Odluka predstavničkog tijela o donošenju plana (službeno glasilo): Službeni vjesnik br. 66/13.
Javna rasprava (datum objave): Večernji list, 04. srpnja 2013.g.	Javni uvid održan: od 15. srpnja 2013.g. do 13. kolovoza 2013.g.
Pečat tijela odgovornog za provođenje javne rasprave:	Odgovorna osoba za provođenje javne rasprave: dr.sc. DAMIR FABIJANAC, dipl.ing.agr.
Predsjednik predstavničkog tijela: SANJA ŠTINGL-VLAŠIĆ, dr. med. Pečat predstavničkog tijela	Istovjetnost ovog prostornog plana s izvornikom ovjerava: Pečat nadležnog tijela

DETALJNI PLAN UREĐENJA NOVOG GRADSKOG GROBLJA U GLINI